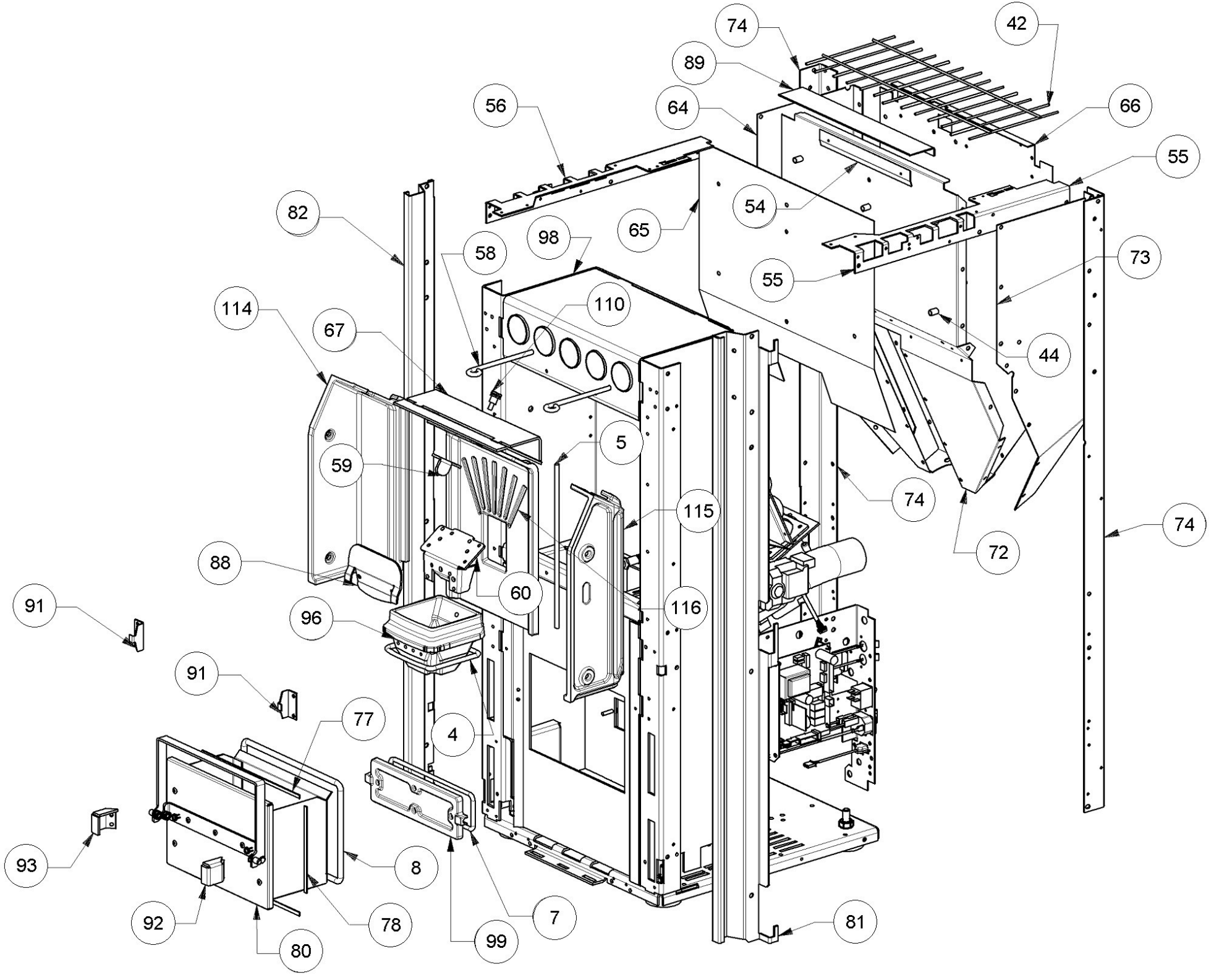
74
42
89
56
64
66
55
54
82
65
98
58
73
55
114
110
67
44
5
59
74
115
74
72
88
60
116
91
96
91
77
4
93
8
92
78
7
81
80
99